シャープ製LED照明器具　配光データシート　　形名　DL-TF4102（+DL-T432LM×1）

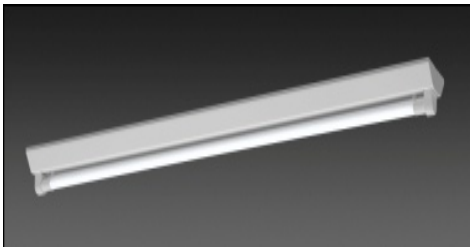

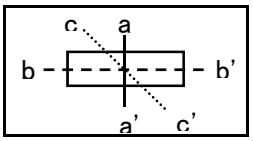

器具光束	2,150 lm
上方光束	271 lm
下方光束	1,879 lm
最大光度	602 cd

初期値

光源	(40形)直管LEDランプ
形式	DL-T432LM × 1
パネル	(L形口金)GX16t-5
色温度	3000K
保守率	良:0.93, 中:0.90, 否:0.86
最大取付間隔	a-a 1.4H　b-b 1.3H
備考	

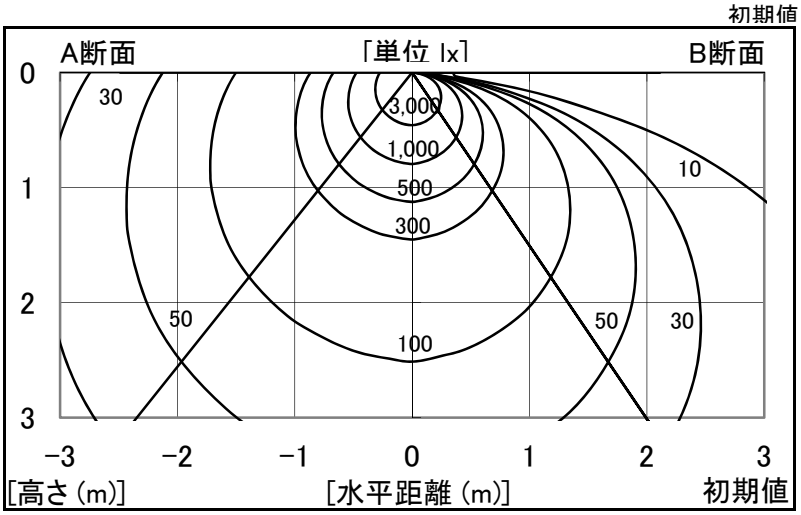

角度	光度[cd/1,000lm]		
	A-A'	B-B'	C-C'
0	280	280	−
10	272	267	−
20	258	244	−
30	241	214	−
40	221	178	−
50	198	136	−
60	173	90	−
70	146	43	−
80	122	5	−
90	99	0	−
100	77	0	−
110	57	0	−
120	38	0	−
130	24	0	−
140	2	0	−
150	0	0	−
160	0	0	−
170	0	0	−
180	0	0	−

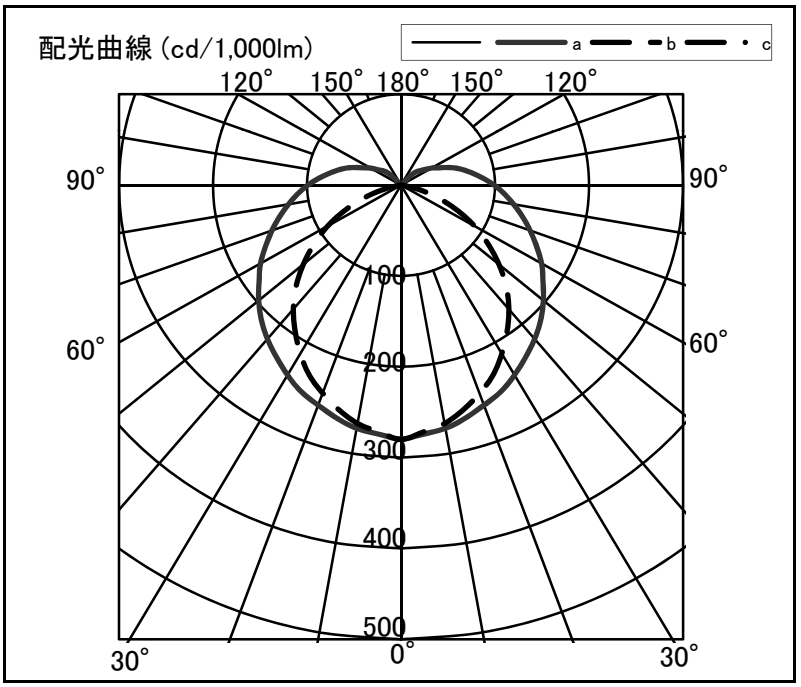

反射率 天井	80						70						50				30		20	0
反射率 壁	70		50		30		70		50		30		50		30		30		10	0
反射率 床	30	10	30	10	30	10	30	10	30	10	30	10	30	10	30	10	30	10	10	0
室指数	照明率(×0.01)																			
0.6	57	53	42	40	33	32	55	51	41	39	33	32	39	37	31	30	30	29	24	22
0.8	69	62	54	50	44	42	65	60	52	49	43	41	48	46	41	39	38	38	32	30
1.0	76	69	62	57	52	49	73	66	59	56	50	48	55	52	47	46	45	44	38	35
1.25	84	74	70	64	60	56	80	72	67	62	58	55	62	59	55	52	51	50	44	41
1.5	89	79	76	69	66	61	85	76	73	67	64	60	67	63	60	57	56	54	49	45
2.0	97	84	85	76	76	69	92	81	81	74	73	67	75	69	68	64	63	61	56	52
2.5	102	88	91	81	83	78	97	85	87	78	80	73	80	74	74	69	68	66	61	57
3.0	105	90	96	84	88	78	100	87	92	82	85	76	84	77	78	73	72	69	64	60
4.0	110	94	102	89	95	84	104	91	98	86	91	82	89	81	84	78	77	74	69	65
5.0	113	96	106	91	100	87	107	93	101	89	96	85	92	84	88	81	81	77	73	68
7.0	117	98	112	95	107	95	111	95	106	92	102	89	96	87	93	85	85	81	77	72
10	120	100	116	98	112	92	114	98	110	95	107	93	100	90	97	88	89	84	80	76